SIEMENS

9264

DESIGO™ PX

Rozšiřující modul pro BACnet přes Ethernet / IP a generické Webové funkce PXA30-W1

Pro procesní podstanice, typ PXC..-U

- **Pro komunikaci podstanic PXC…-U v síti systému pro řízení budov DESIGO protokolem BACnet přes Ethernet / IP a přes modem**
- **Dálkový přístup pro DESIGO INSIGHT**
- **Dálková konfigurace přes DTS a X-Works**
- **Zasílání alarmů přes SMS a e-mailem**
- **Ovládání přes generický Web**

Použití

S rozšiřujícím modulem PXA30-W1 pracuje podstanice PXC…-U jako nativní BACnet / IP přístroj (rozhraní LON není aktivní).
Alternativně lze v procesní podstanici aktivovat funkce BBMD (BACnet Broadcast Management Device).

Podporované funkce :

Rozhraní	Protokol	Funkce
RS232 (Modem)	BACnet / PPP [1)]	• Zasílání alarmů přes SMS
	BACnet / PPP [1)]	• Dálkový přístup přes generický PX WEB [2)]
	BACnet / PTP [1)]	• Dálkový přístup pro DESIGO INSIGHT • Dálková konfigurace (DTS, X-Works)
RJ45 (Ethernet)	POP3	• Zasílání alarmů přes e-mail
	BACnet / IP	• Dálkový přístup přes generický PX WEB [2)]
	BACnet / IP	• Dálkový přístup pro DESIGO INSIGHT

[1)] Pro modemové připojení lze konfigurovat pouze jednu z uvedených funkcí
[2)] PX WEB: Ovládání pomocí dotykového panelu, PDA nebo webového prohlížeče

Topologie

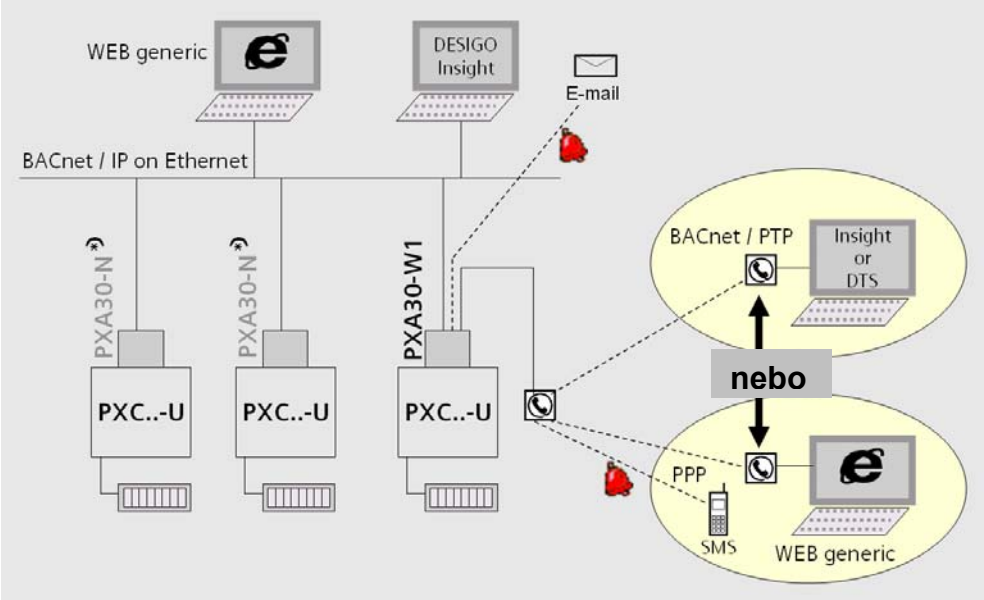

*) Přes webové funkce jednoho modulu PXA30-W1 lze ovládat max. 14 dalších podstanic připojených přes PXA30-N.

Typy

PXA30-W1 Rozšiřující modul

Kompatibilita

Modul lze použít pro podstanice PXC…-U.

Objednávání

Při objednávání udejte počet kusů, název výrobku a typové označení.

Příklad:

1 ks Rozšiřující modul PXA30-W1

Konstrukce

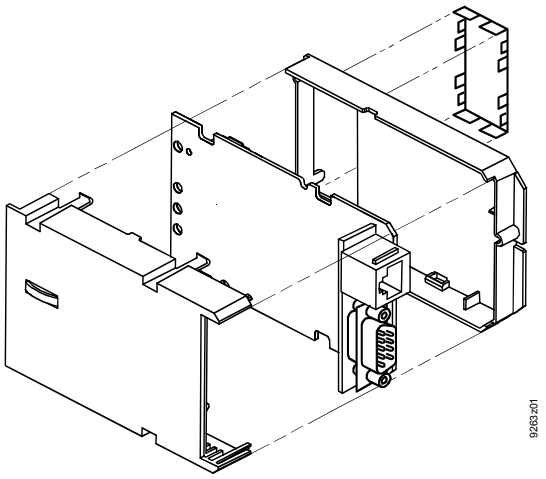

- Plastové dvoudílné zaklapávací pouzdro
- Kryt pro ochranu kontaktů
- Deska plošného spoje
- Zásuvka RJ45
- Konektor RS232 (D-Sub 9)

Montáž

Rozšiřující modul se zasouvá do procesní podstanice PXC...-U
Postupujte podle Návodu pro montáž dodávaného s přístrojem a dbejte na následující :

- Nedotýkejte se kontaktů konektoru (nebezpečí elektrostatického výboje)
- Modul pevně zasuňte do patice konektoru (do hloubky 1.5 mm) a zkontrolujte správné upevnění.

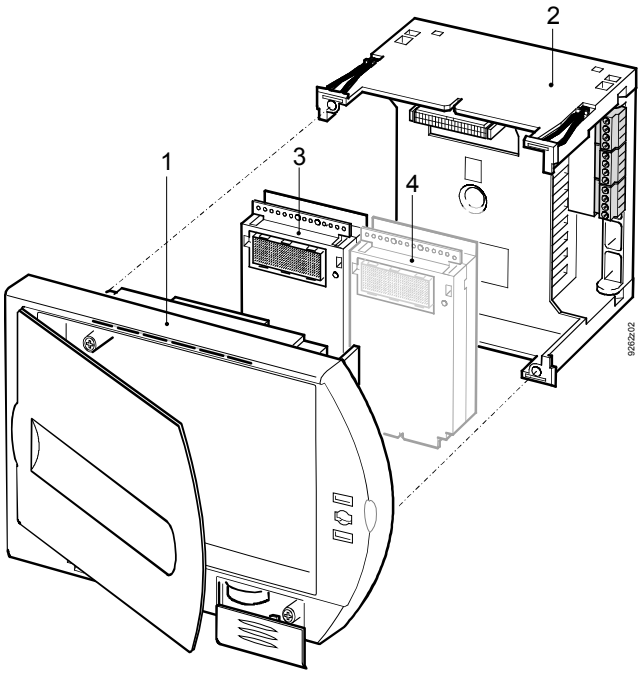

1 Zásuvná část

2 Kryt

3 Rozšiřující modul PXA30-W1
(Pouze do levého slotu!)

4 Další rozšiřující moduly

Projektování

Pro podstanici lze použít pevné nebo dynamické DHCP adresování (DCHP = Dynamic Host Configuration Protocol). Pokud jsou v podstanici aktivovány funkce BBMD, musí se použít pevná adresa. Všeobecně se doporučuje použít pevnou adresu (z důvodu diagnostiky a lokalizace možných závad).

BACnet/IP komunikuje přes statický UDP port. Číslo UDP portu je přiděleno při uvádění do provozu. Tento port musí být na všech routerech a firewallech otevřen.

Přes webové funkce jednoho modulu PXA30-W1 lze ovládat max. 14 dalších podstanic připojených přes PXA30-N (viz. Topologie str.2).

Instalace

Postupujte podle návodu uvedeného v dokumentaci " PX Příručka pro montáž a instalaci" (CA110396). Upozornění : Ethernetová přípojka nesmí být delší než 100 m.

Uvedení do provozu

Procesní podstanice se uvádí do provozu a konfiguruje pomocí DTS (DESIGO TOOLSET) přes IP pakety.

DTS / XWORKS musí být připojen do stejného IP segmentu jako podstanice.

Poznámky pro provoz

Procesní podstanice podporuje ICMP (Internet Control Message Protocol).
Toto umožňuje zkontrolovat IP uzly všech PC pro diagnostické účely.
Není podporováno SNMP (Simple Network Management Protocol).

Pokud je síť Ethernet/IP sdílena s dalšími systémy, je nutno brát v úvahu celkové zatížení sítě. Zatížení sítě od jiných systémů je většinou daleko vyšší, než od přístrojů BACnet.

Likvidace

Přístroj obsahuje elektrické a elektronické součástky a nesmí být likvidován s domovním odpadem.
Dodržujte místní předpisy.

Technické údaje

Ethernetové připojení	Typ rozhraní		100BaseTX, IEEE 802.3 kompatibilní
	Přenosová rychlost		10 / 100 Mbit/s, autodetekce
	Protokol		BACnet přes UDP/IP
	Připojení		Zásuvka RJ45, stíněná
	Kabel		
	Typ kabelu		Standardní CAT5 UTP[1)] nebo STP[2)]
	Délka kabelu		Max. 100m
Seriové rozhraní	Typ rozhraní		RS232
	Přenosová rychlost / Data bity / Stop bity		Max. 115 200 bps / 8 / 1
	Parita / Řízení toku		Žádná / Žádné
	Kabel		
	Typ kabelu		9-žilový standardní stíněný kabel
	Délka kabelu		Max. 3m
Stupeň krytí pouzdra	Stupeň krytí podle EN 60529		IP 30
Ochrana	Třída ochrany		II
Podmínky okolního prostředí	IEC 721	Provoz: Třída 3K5	Doprava: Třída 2K3
	Teplota	0 ... 50 °C	– 25 ... 65 °C
	Vlhkost	< 85 % r.v.	< 95 % r.v.
Standardy	Bezpečnost výrobku		
	Automatické elektronické systémy pro domácnost a podobné využití		EN 60730-1
	Zvláštní požadavky na regulátory energie		EN 60730-2-11
	Elektromagnetická kompatibilita		
	Odolnost proti interferenci		EN 50082-2
	Vyzařování		EN 50081-1
	Splňuje požadavky pro značení **CE**:		
	Elektromagnetická kompatibilita		89/336/EEC
	Směrnice pro nízké napětí		73/23/EEC
Rozměry	*Viz. "Rozměry"*		
Hmotnost	S / Bez obalu		75 g / 95 g

1) UTP Nestíněný kroucený pár 2) STP Stíněný kroucený pár

Zapojení

Ethernet

Zásuvka RJ45 stíněná, standardní zapojení podle AT&T256

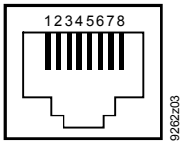

1.	Tx+	5.	Nezapojeno
2.	Tx–	6.	Rx–
3.	Rx+	7.	Nezapojeno
4.	Nezapojeno	8.	Nezapojeno

Rozhraní RS232

Konektor RS232

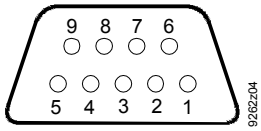

1	DCD	Data carrier detect	6	DSR	Data set ready
2	RXD	Příjem dat	7	RTS	Request to send
3	TXD	Vysílání dat	8	CTS	Clear to send
4	DTR	Data terminal ready	9	NC	Nepřipojeno
5	GND	Signálová zem			

Rozměry

Rozměry jsou v mm

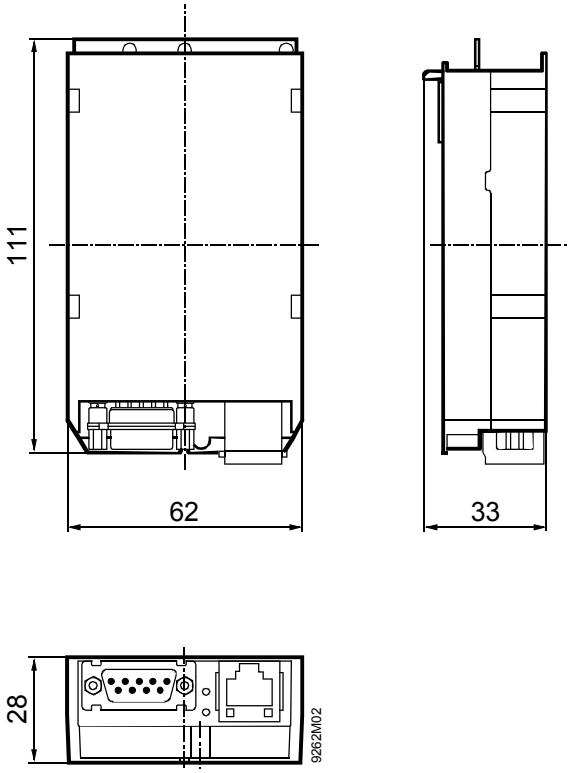

© 2005 Siemens Switzerland Ltd.
Změny vyhrazeny